※ボルト、ナットはメッキ処理とする。
※使用鋼管はジンクロメートメッキ(JIS H8610 電気亜鉛メッキ２種４級)
　処理後、粉体静電焼付塗装仕上げとする。(基礎部は除く)
※製品は(一社)日本公園施設業協会賠償責任保険を適用する。
※製品は『遊具の安全に関する規準　JPFA-SP-S:2014』適合品とする。
※この製品の対象年齢は、３～１２歳となります。

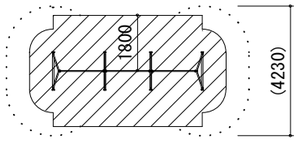


＜安全領域＞
(斜線は他の遊具の安全領域と重複不可)

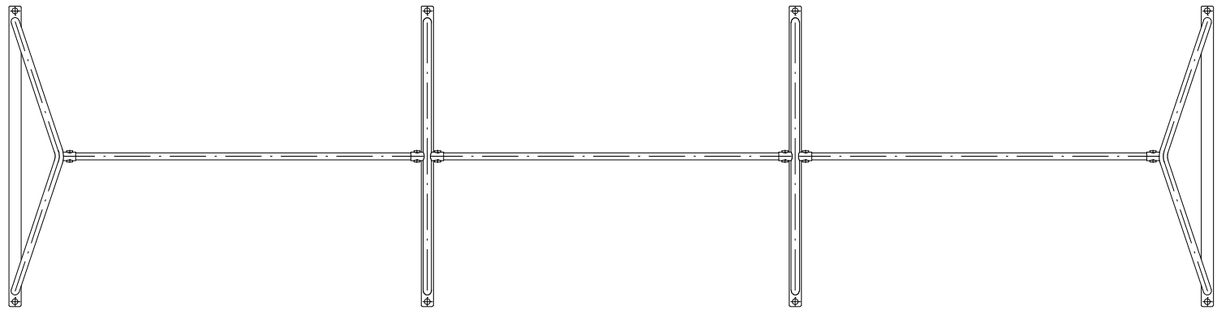

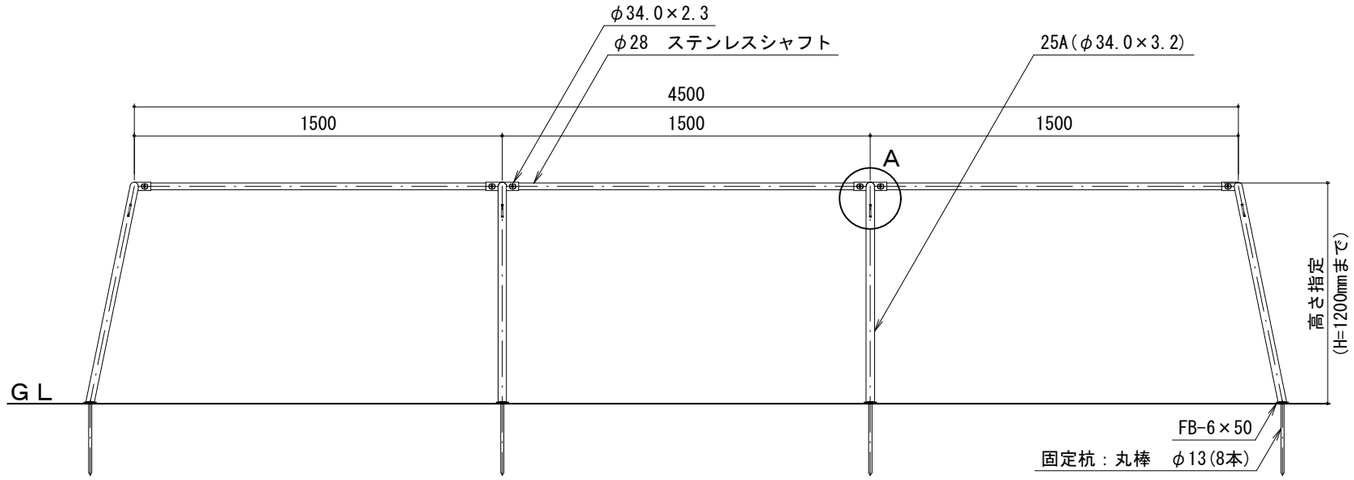


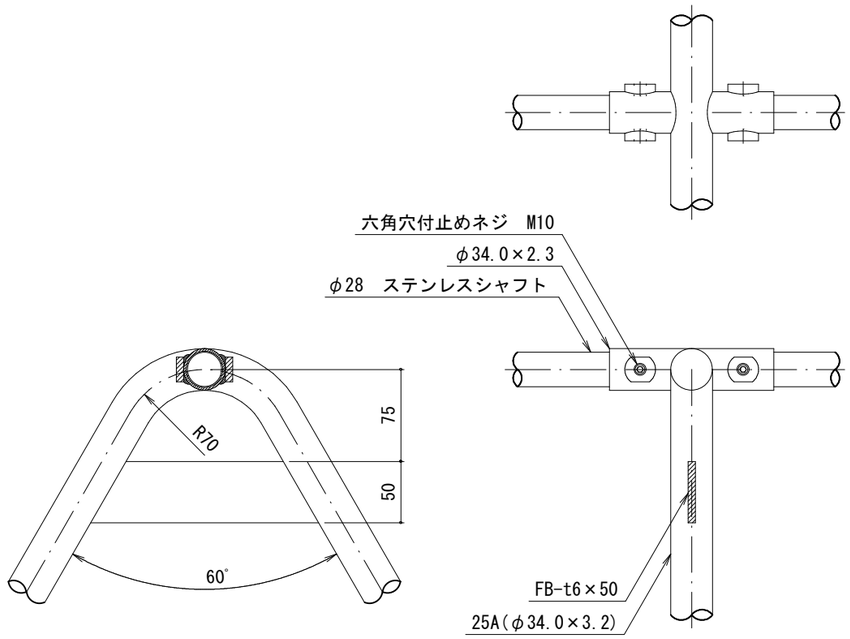


＜Ａ部詳細図　　１／５＞

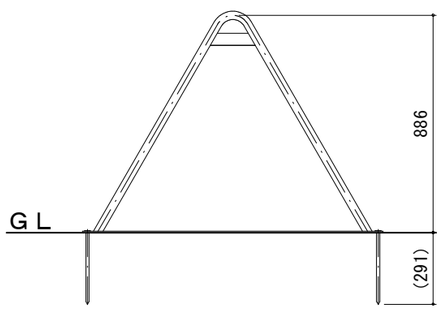


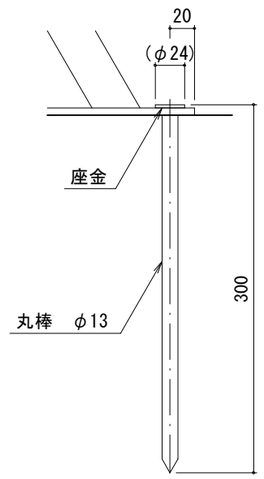


＜固定杭＞

| | | | | | | | | |
|---|---|---|---|---|---|---|---|---|
| 特記事項 | ※安全性を考慮した改良・変更が行われる事がありますので、ご了承ください。<br>※図面上の“ＧＬ”は参考地盤面の為、実際の地盤面とは多少異なります。 | （一社）日本公園施設業協会会員<br>（公財）日本バスケットボール協会検定工場<br>株式会社　中村体育<br>〒386-1213　長野県上田市古安曽3372-1<br>TEL 0268-75-5585　FAX 0268-75-5595<br>http://www.nakamurataiiku.com<br>E-mail　nakamura@nakamurataiiku.co.jp | 検査印 | 承認印 | 工事名 | | 図面名 | 縮尺 |
| | | | | | 発注元 | | 平面図・立面図 | 1/25 |
| | | | | | 製品名 | 移動式３連鉄棒 | | |
| 改訂履歴 | | | 検査日　年　月　日 | | 品　番 | ＴＳ６８９Ｔ | 更新日付　１７１１０９ | 図面No. |