※ボルト、ナットはメッキ処理とする。
※使用鋼管はジンクロメートメッキ(JIS H8610 電気亜鉛メッキ２種４級)
　処理後、粉体静電焼付塗装仕上げとする。(基礎部は除く)
※製品は(一社)日本公園施設業協会賠償責任保険を適用する。
※製品は『遊具の安全に関する規準　JPFA-SP-S:2014』適合品とする。
※この製品の対象年齢は、児童用（６～１２歳）となります。

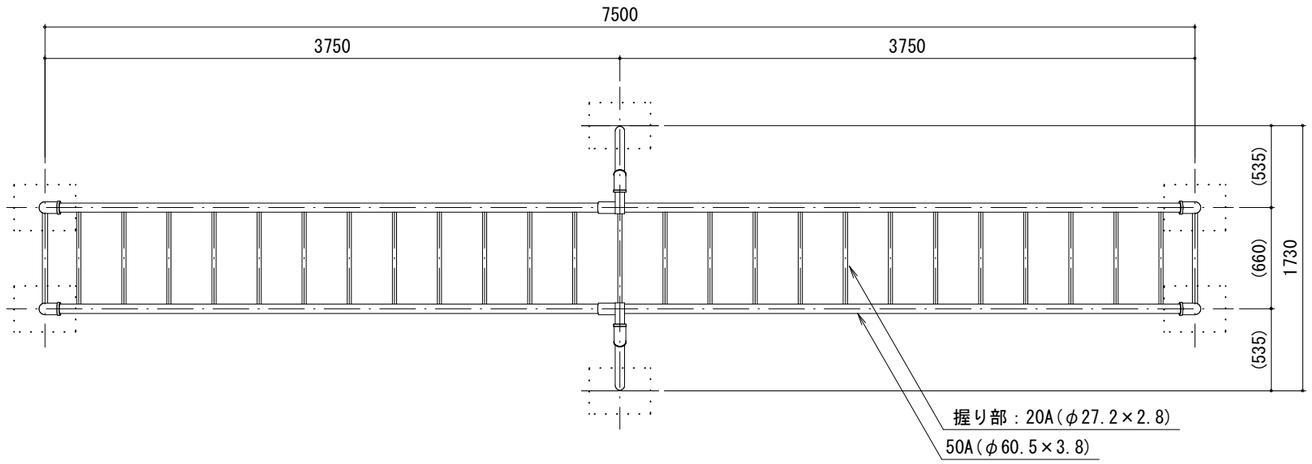

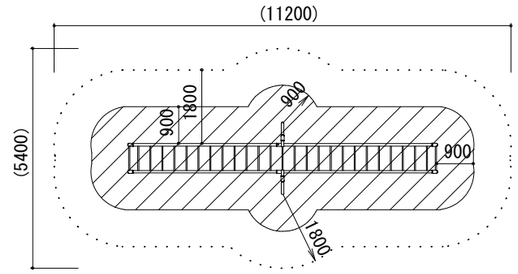

安全領域
(斜線は他の遊具の安全領域と重複不可)

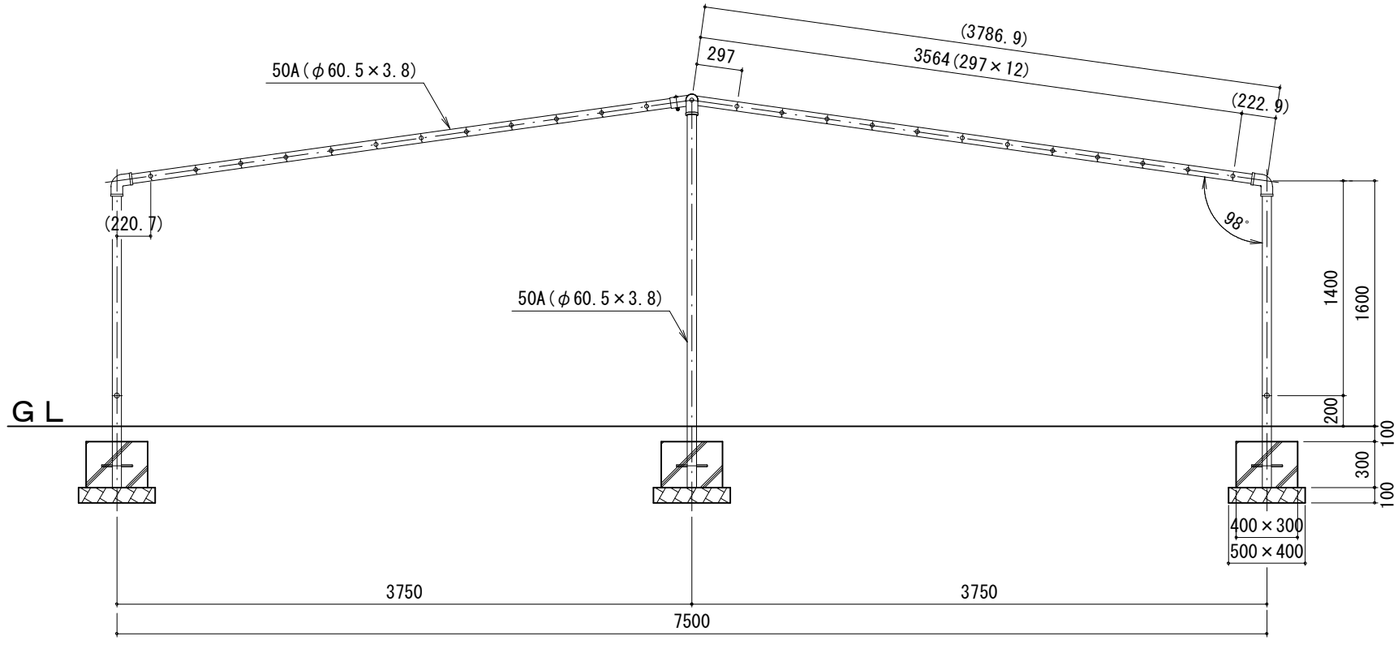

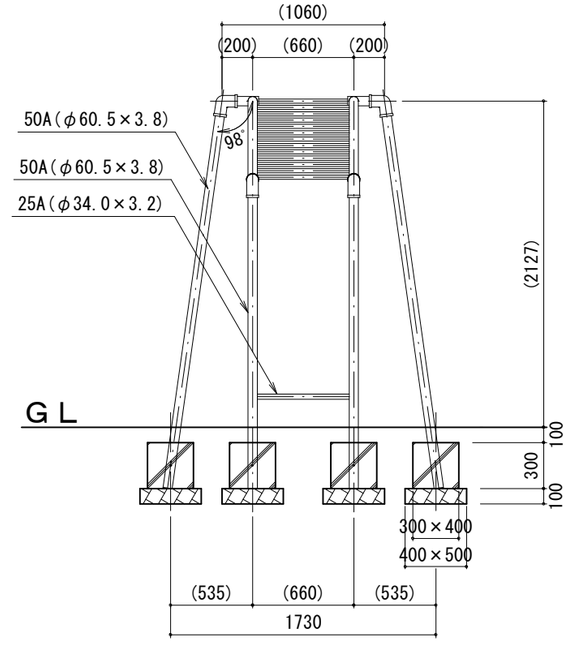

特記事項	※安全性を考慮した改良・変更が行われる事がありますので、ご了承ください。 ※図面上の“ＧＬ”は参考地盤面の為、実際の地盤面とは多少異なります。		検査印	承認印	工事名		図面名	縮尺
					発注元		平面図・立面図	1/30
					製品名	山型うんてい(7.5m)		
改訂履歴			検査日　年　月　日		品　番	ＫＵ－７６０	更新日付　０８１０２０	図面No.

（一社）日本公園施設業協会会員
（公財）日本バスケットボール協会検定工場
株式会社　中村体育
〒386-1213　長野県上田市古安曽3372-1
TEL 0268-75-5585　FAX 0268-75-5595
http://www.nakamurataiiku.com
E-mail　nakamura@nakamurataiiku.co.jp