※製品は(一社)日本公園施設業協会賠償責任保険を適用する。
※製品は『一般公園施設製品の安全と品質に関する規準　JPFA-SPL-S:2014』適合品とする。
※製品はISO9001の認証取得企業で品質管理されたものとする。

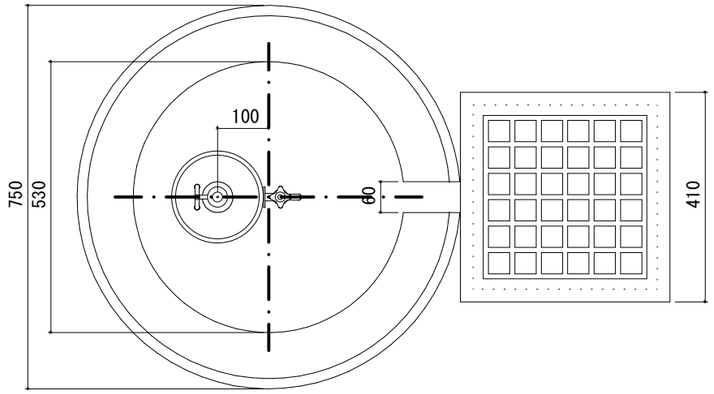

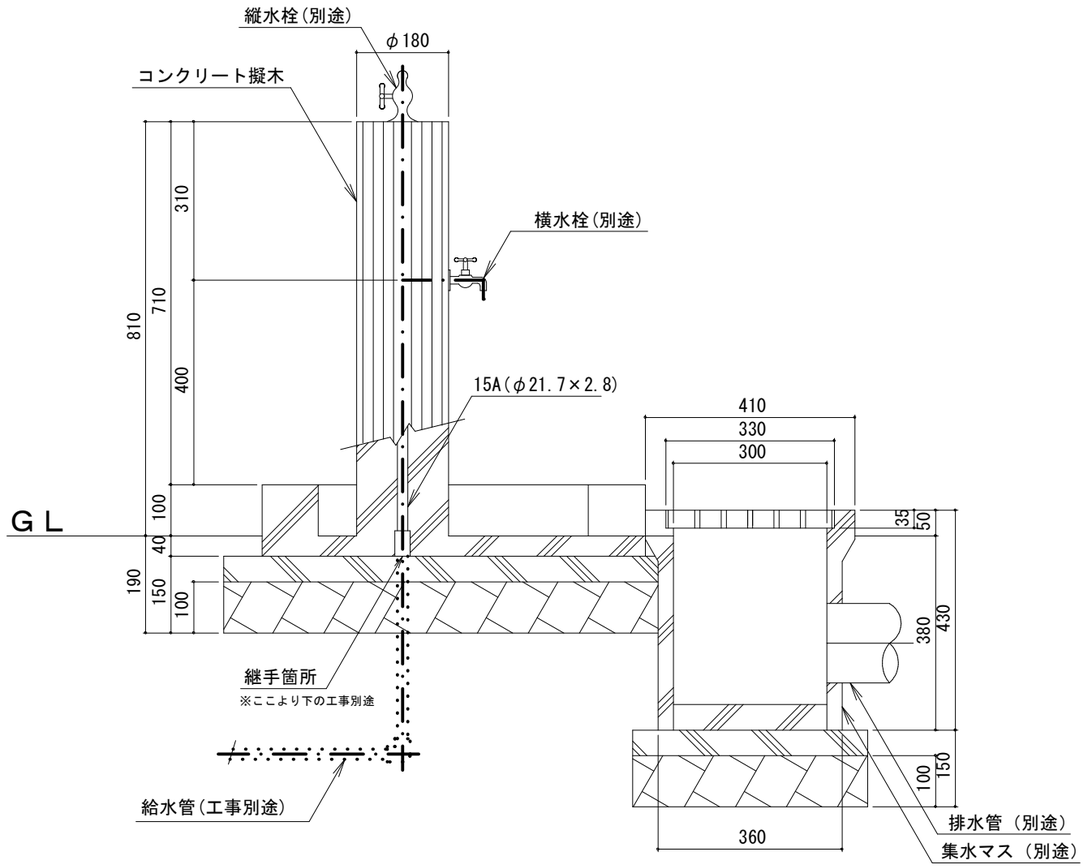

仕様：鉄筋コンクリート擬木
外皮部は、カラーモルタル塗りの上、
合成樹脂エナメル塗装仕上げとする。
集水マス及びグレーチング蓋は別途。

特記事項	※安全性を考慮した改良・変更が行われる事がありますので、ご了承ください。 ※図面上の“ＧＬ”は参考地盤面の為、実際の地盤面とは多少異なります。	（一社）日本公園施設業協会会員 （公財）日本バスケットボール協会検定工場 株式会社　中村体育 〒386-1213　長野県上田市古安曽3372-1 TEL 0268-75-5585　FAX 0268-75-5595 http://www.nakamurataiiku.com E-mail　nakamura@nakamurataiiku.co.jp	検査印	承認印	工事名		図面名	縮尺
					発注元		平面図・立面図	1/12
					製品名	擬木の水飲み		
改訂履歴			検査日　年　月　日		品　番	ＭＥ－８２４	更新日付　図面No.	